Uso exclusivo competición. No apto para la vía pública.

REF. TUB 424CK

Adaptable a Motor Piaggio
Modelo "Carrera 20"

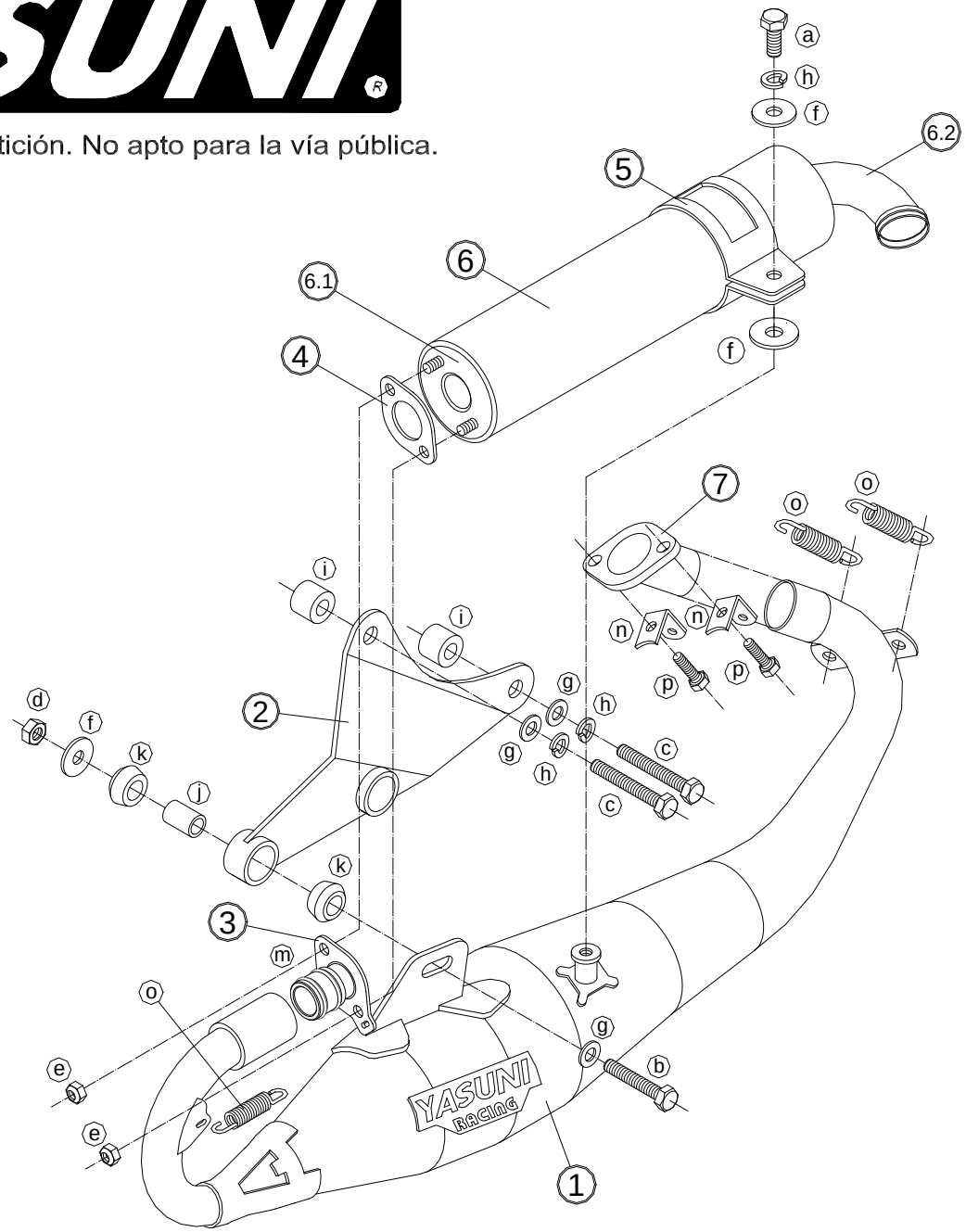

Posiciones

1.- Tubo escape
2.- Soporte tubo escape
3.- Brida entrada silenciador
4.- Junta entrada silenciador
5.- Brida soporte silenciador
6.- Tubo silenciador
    6.1.- Tapa entrada silenciador
    6.2.- Tapa salida silenciador

Nota:
Para cambiar la coquilla del silenciador, quitar la "Tapa entrada"(6.1) y la "Tapa salida"(6.2)

7.- Brida entrada tubo escape

a.- Tornillo M8 x 20
b.- Tornillo M8 x 40
c.- Tornillo M8 x 50
d.- Tuerca autoblocante M8
e.- Tuerca autoblocante M6
f.- Arandela Ø23,5 x Ø8,5 x 2
g.- Arandela Ø16 x Ø8,5 x 1,5
h.- Grower Ø14,5 x Ø8,5 x 2
i.- Separador Ø20 x Ø9 x 20
j.- Separador Ø14 x Ø10 x 21
k.- Silentblock Ø25 x Ø13 x 12
m.- Juntas tóricas
n.- Soporte fijación muelle
o.- Muelle
p.- Tornillo M6 x 20